

5085

Radlader

Der bodenständige Allrounder

Der 5085 der 5er-Serie zeichnet sich durch die einfache Bedienung und Funktionalität aus. Die effiziente Maschine überzeugt außerdem durch den dynamischen Allradantrieb, die hohe Nutzlast und das vergleichsweise geringe Einsatzgewicht. Mit der übersichtlichen Kabine steht der Rundumsicht nichts im Weg und auch ungeübte Fahrer finden sich mit dem einfachen Bedienkonzept schnell zurecht. Die kompakten Maße ermöglichen maximale Wendigkeit, auch bei engen Platzverhältnissen.

Lange Ladeanlage: Optional steht ein verlängertes Hubgerüst zur Verfügung, welches die Maschine in punkto Reichweite und Stapelhöhe flexibler macht

Kabinendesign: Bequemer Ein- und Ausstieg über zwei Trittstufen. Das Interieur überzeugt durch durchdachte Funktionen, praktische Ablagefächer und hervorragende Rundumsicht bei maximalem Raumgefühl

Wendigkeit: Der 2 x 40° Lenkeinschlag bedeutet minimalster Wenderadius und Manövrierfähigkeit auf kleinster Fläche

Zeitersparnis: Der 5085 kann mit der entsprechenden Leistungsoption eine Maximalgeschwindigkeit von 30 km/h erreichen

Fahrkomfort: Der vollautomatische Laststabilisator dämpft Schwingungen der Ladeanlage bzw. der Last ab und ermöglicht bei höheren Geschwindigkeiten ein hohes Maß an Fahrkomfort

Technische Daten

Motordaten Standard

Motorhersteller	Rehlko
Motorleistung	55,4 kW
Motorleistung	75 PS
Hubraum	2.482 cm³
Abgasnormstufe	V
Abgasnachbehandlung	DOC / DPF

Gewichte

Schaufelinhalt (Standardschaufel)	0,85 m³
Nutzlast (max.)	1.530 kg
Betriebsgewicht	4.610 - 4.693 kg
Nutzlast (S=1.25)	2.250 kg
Hubkraft (max.)	42,9 kN
Kipplast (Standardschaufel)	3.700 kg
Kipplast (Palettengabel)	2.800 kg

Füllmengen

Tankinhalt Kraftstoff	75 l
Tankinhalt Hydrauliköl	50 l

Antrieb

Fahrgeschwindigkeit Standard	0-20 km/h
Fahrgeschwindigkeit Option 1	0-30 km/h
Differentialsperre	100% Vorderachse

Hydraulikanlage

Arbeitshydraulik Fördermenge (max.)	68,4 l/min

Kinematik

Kinematik Typ	P
Schnellwechselsystem	hydraulisch

Lenkung

Lenkeinschlag max.	40 Grad

Lärmkennwerte

Garantierter Schallleistungspegel LwA (Kabine)	101 dB(A)
Gemessener Schallleistungspegel LwA	98,2 dB(A)
Schalldruckpegel am Fahrerohr	74 dB(A)

Die gezeigten Abbildungen, Ausstattungen und Daten können vom aktuellen Lieferprogramm Ihres Landes abweichen. Abgebildet sind unter Umständen aufpreispflichtige Sonderausstattungen. Änderungen vorbehalten.

Copyright © 2026 Kramer-Werke GmbH | www.kramer.de

Abmessungen

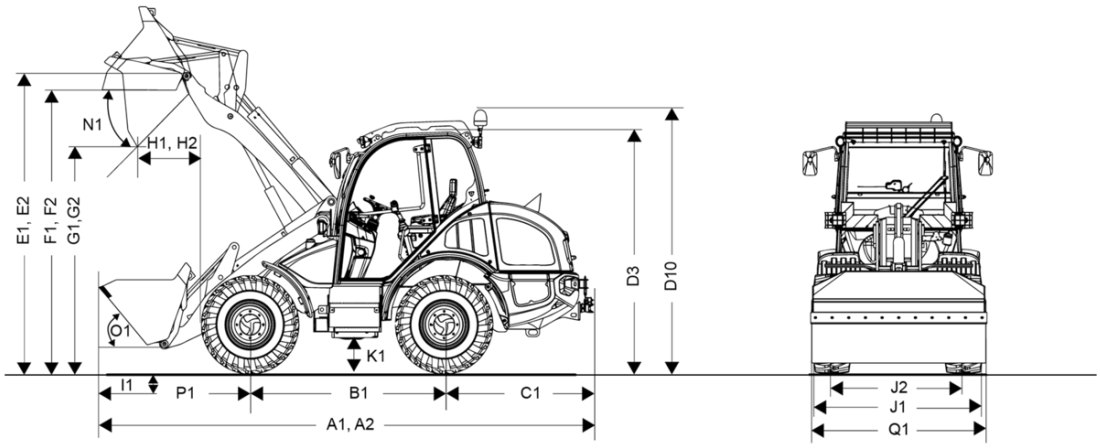

A1	Gesamtlänge mit Standardanbaugerät	5.270 mm
A2	Gesamtlänge mit Standardanbaugerät: verlängerte Ladeanlage	5.580 mm
B1	Radstand mittig	2.020 mm
C1	Hecküberhang	1.490 mm
D3	Höhe mit Kabine	2.456 mm
D10	Gesamthöhe Kabine mit Rundumkennleuchte	2.686 mm
E1	Max. Höhe Schaufeldrehpunkt	3.350 mm
E2	Max. Höhe Schaufeldrehpunkt verlängerte Ladeanlage	3.499 mm
F1	Überladehöhe	3.210 mm
F2	Überladehöhe verlängerte Ladeanlage	3.360 mm
G1	Schütthöhe	2.680 mm
G2	Schütthöhe verlängerte Ladeanlage	2.820 mm
H1	Schüttweite	580 mm
H2	Schüttweite verlängerte Ladeanlage	790 mm
I1	Schürftiefe	50 mm
J1	Gesamtbreite	1.807 mm
J2	Spurbreite	1.400 mm
K1	Bodenfreiheit	300 mm
L1	Wenderadius Außenkante Räder	2.840 mm
M1	Lenkwinkeleinschlag	40 °
M2	Pendelwinkel	22 °
N1	Auskippwinkel bei max. Hubhöhe	41 °
O1	Einkippwinkel am Boden	50 °
P1	Abstand Mitte Vorderachse bis Zahnspitze	1.860 mm
Q1	Schaufelbreite	1.950 mm
R1	Stapelhöhe	3.150 mm
R2	Stapelhöhe verlängerte Ladeanlage	3.240 mm

Die gezeigten Abbildungen, Ausstattungen und Daten können vom aktuellen Lieferprogramm Ihres Landes abweichen. Abgebildet sind unter Umständen aufpreispflichtige Sonderausstattungen. Änderungen vorbehalten.

Copyright © 2026 Kramer-Werke GmbH | www.kramer.de

Serienausstattung

Kabine

- Schallisolierte, schwingungsgedämpfte, 4-punktgelagerte Kabine mit großflächiger und tief nach unten gezogener Wärmeschutzverglasung, Heckscheibenheizung
- Stoffsitz (MSG85/721)-Stoff, mit automatischem Sicherheitsgurt, Gewichts-, Rücken- und Längsverstellung
- Starre Lenksäule, 2- stufiger Einstieg
- 3-stufige leistungsstarke Heizung und Lüftung und Defrosterdüsen an der Frontscheibe
- Farbig gekennzeichnete Keypads für Hydraulik-, Elektrik-, Fahr- und Sicherheitsfunktionen
- Große klappbare Außenspiegel, beidseitig
- Sonnenblende, Kabinenbeleuchtung, 12 V Steckdose
- StVZO – Beleuchtung
- 1 Arbeitsscheinwerfer BASIC hinten rechts (LED, 1000 Lumen)
- Geprüft nach ROPS und FOPS I

Motor

- Batterietrennschalter
- 4 Jahre bzw. 4.000 Betriebsstunden Gewährleistung auf den Motor

Kraftübertragung

- Kombiniertes Brems-Inchpedal
- 100% Sperrdifferential zuschaltbar in der Vorderachse
- Mechanische Feststellbremse
- Schmierleitung Pendelbolzen
- Drehzahlabsenkung „Smart Driving“

Lenk- und Arbeitshydraulik

- Hydrostatische Allradlenkung mit Notlenkeigenschaften
- Mechanisch vorgesteuerter Joystick für Heben/Senken und Ein-/Auskippen der Ladeanlage mit Wippschalter für Fahrtrichtungswahl sowie integriertem 3. Steuerkreis (Proportionalsteuerung) und in den Joystick integrierte Funktionsbeleuchtung

Kinematik

- Parallelkinematik
- Hydraulische Schnellwechseleinrichtung
- Visuelle Positionsanzeige für Schaufel und Gabel

Dokumentation

- Betriebsanleitung; Serviceheft

Optionen

Kabine

- Kabine mit Heckscheibenheizung inkl. Türkontaktschalter (Serie)
- Kabine mit Heckscheibenheizung und Schiebefenster in der Türscheibe links, inkl. Türkontaktschalter
- Luftgefederter Fahrersitz (6830KM/855NTS) mit Sitzheizung
- Fahrersitz (MSG85/722)
- Automatikgurt Orange (Serie)
- Rückfahrkamera (inkl. Zusatzmonitor)
- Lenksäule starr (Serie)
- Lenksäule verstellbar

Beleuchtung

- Rundumkennleuchte LED
- Kennzeichenbeleuchtung inkl. Kennzeichenhalter vorne
- Arbeitscheinwerfer 1x hinten links zusätzlich, Arbeitsscheinwerfer 2x vorne LED Basic
- Arbeitsscheinwerfer 1x hinten rechts LED Basic (Serie)

Zulassung Straßenverkehr

- Datenbestätigung (ABE) für selbstfahrende Arbeitsmaschine (Serie)*

* Deutschland, Luxemburg, Niederlande, Österreich, Slowakei, Tschechische Republik, Schweiz, Estland, Lettland, Litauen, Ungarn

Die gezeigten Abbildungen, Ausstattungen und Daten können vom aktuellen Lieferprogramm Ihres Landes abweichen. Abgebildet sind unter Umständen aufpreispflichtige Sonderausstattungen. Änderungen vorbehalten.

Copyright © 2026 Kramer-Werke GmbH | www.kramer.de

Antrieb & Achsen

- Motor Kohler KDI 2504 TCR EU-S5 (Serie)
- 20 km/h (Serie)
- Schnellgang 30 km/h inkl. Smart Driving
- nur in Verbindung mit:
- Laststabilisator (Schwingungsdämpfer)
- Kennzeichenbeleuchtung inkl. Kennzeichenhalter vorne
- Vorderachs- und Hundeganglenkung kombiniert
- Allrad-Lenkung (Serie)
- Vorderachs- und Hundeganglenkung kombiniert

Bereifung

- Mitas 340/80-20 (12.5-20) MPT-04 - Baumaschinenprofil
- Michelin 400/70 R18 BIBLOAD (eingeschränkter Lenkwinkel: 38°) - Mehrzweckprofil
- Mitas Premium 375/70 R20 AC70G - Traktionsprofil
- Firestone 405/70R18 Duraforce - Mehrzweckprofil
- Nokian 360/80R20 TRI2 – Kommunalprofil (Achtung – keine Schürftiefe – reduzierter Pendelwinkel auf 6°)
- Trelleborg 340/80 R18 ET0

Ladeanlage & Schnellwechsler

- Laststabilisator (Schwingungsdämpfer)
- Ladeanlage mit erhöhter Hubhöhe (Nutzlast und Schaufelvolumen ggf. reduziert)
- Schnellwechseleinrichtung hydraulisch, System Kramer HV/WL - C (Serie)
- Schnellwechseleinrichtung vollhydraulisch "Smart Attach", System Kramer HV/WL-C
  - nur in Verbindung mit:
    - Druckentlastung 3. Steuerkreis
- Schnellwechseleinrichtung hydr., System Euro (technische Daten und verfügbare Anbaugeräte abweichend)
  - kein Lasthaken auf der Kippstange möglich

Hydraulik

- Schwimmstellung
- Rücklaufleitung drucklos, vorne - inkl. Leckölleitung
- Füllung der Hydraulikanlage mit umweltfreundlichem und biologisch abbaubarem Hydrauliköl

Elektrik

- Steckdose für Heckanbaugeräte, 7-polig
- Steckdose für Frontanbaugeräte 7-polig (2 Schaltstellungen)
- Motor Stopp-Automatik
- Außenliegender Batterietrennschalter Minus trennend + Fremdstarthilfe, zusätzlicher Pluspol

Sicherheitsoptionen

- Rückfahrwarneinrichtung (akustisch)
- Rohrbruchsicherung für Hub- und Kippzylinder
- Warnstreifen rot / weiß (nach DIN 30710)
- Feuerlöscher (2kg)
- Sicherungsstütze Hubzylinder

Lackierung

- Sonderlackierung einfarbig nach RAL (graue Teile sind nicht mit eingeschlossen)*
- Schutzmaßnahmen für Einsatz in aggressiven Medien (Salz- und Düngermitteleinsatz)

* Wir behalten uns vor, Lackierungen welche Ähnlichkeiten zu geschützten Farben oder Farbkombinationen von anderen Herstellern aufweisen abzulehnen!

Die gezeigten Abbildungen, Ausstattungen und Daten können vom aktuellen Lieferprogramm Ihres Landes abweichen. Abgebildet sind unter Umständen aufpreispflichtige Sonderausstattungen. Änderungen vorbehalten.

Copyright © 2026 Kramer-Werke GmbH | www.kramer.de

Sonstiges

- Lasthaken
- Radioanlage (Radio, Antenne, Lautsprecher)
- Radiovorbereitung
- Klimaanlage
- 2-stufiger Einstieg an der Türe (Serie)
- Dokumentbox
- Langsamfahreinrichtung (CSD) und Handgas
- Kugelkopfkupplung (K50) - rahmenfest
- Rangierkupplung
- Automatische Anhängerkupplung 38 mm - rahmenfest
- Druckentlastung 3. Steuerkreis
- Vorwärmung Motor, Kraftstoff und Hydrauliköl (230V)
- EquipCare Dual ID
- Telematik Equip-Care 36M
- Wegfahrsperre, im Zündschlüssel integriert
- Gurtkontaktschalter Signalton
- Zentrale Schmierstelle
- Zentralschmieranlage (vollautomatisch)
  - nicht mit:
    - Schutzmaßnahmen für Einsatz in aggressiven Medien (Salz- und Düngermitteleinsatz)

Gewährleistungsverlängerungen

- Security 24 (2000 h)
- Security 36 (3000 h)
- Security 48 (4000 h)
- Security 60 (5000 h)

Die gezeigten Abbildungen, Ausstattungen und Daten können vom aktuellen Lieferprogramm Ihres Landes abweichen. Abgebildet sind unter Umständen aufpreispflichtige Sonderausstattungen. Änderungen vorbehalten.

Copyright © 2026 Kramer-Werke GmbH | www.kramer.de