

# ET18

## Konventioneller Kettenbagger

### Eine Gesamtleistung, die überzeugt

Mit dem Bagger ET18 setzt Wacker Neuson neue Maßstäbe in der 1,7 bis 2,4 Tonnenklasse. Die Kombination aus bewährten Elementen und intelligenten Entwicklungsansätzen zeigen sich in einem Plus an Leistung und Effizienz. Durchdachte Features und der zweigeteilte Frontscheibenmechanismus erhöhen zudem den Komfort für den Bediener. Viele weitere Optionen sind ab Werk verfügbar (wie unter anderem das Vertical Digging System "VDS").

## Highlights

- Hydraulische Joystick-Bedienung
- Leistungsstarker Antrieb
- Hydraulisches Telefahrwerk mit Planierschildverbreiterung
- VDS Vertical Digging System
- Zweite Kabinentür für beidseitigen Ein- und Ausstieg

## Technische Daten

### Hydraulik

| | |
|---|---|
| Arbeitsdruck Hydraulik | 200,0 bar |
| Hydraulikpumpe | Doppelverstell- u. 2 Zahnradpumpen |
| Fördermenge | 73,0 l/min |
| Fördermenge max. | 73,0 l/min |
| Tankinhalt | 19,0 l |

### Mechanische Leistungsangaben

| | |
|---|---|
| Fahrgeschwindigkeit | 5,3 km/h |

### Mechanische Angaben

| | |
|---|---|
| Länge | 3.854,0 mm |
| Breite | 990,0 mm |
| Höhe | 2.289,0 mm |
| Betriebsgewicht (min.-max.) | 1.725,0 - 2.405,0 kg |
| Grabtiefe (max.) | 2.402,0 mm |

### Verbrennungsmotor

| | |
|---|---|
| Kühlung | Wasserkühlung |
| Motortyp | Dieselmotor |
| Zylinder | 3,0 |
| Hubraum | 1.116,0 cm3 |
| Schräglage max. | 30,0 ° |
| Kraftstofftyp | HVO EN15940 |
| Nennleistung | 13,8 kW |
| Nenndrehzahl | 2.200,0 1/min |
| Abgasgrenzwerte | EU Stage V |
| Batterie Kapazität (Nennwert) | 44,0 Ah |
| Motorhersteller | Yanmar |
| Motorbezeichnung | 3TNV76-XNSV |

### Umweltkenndaten

| | |
|---|---|
| Schalldruckpegel LpA | 77,0 dB(A) |
| Schallleistung LWA, garantiert | 93,0 dB(A) |

### Fahrwerk

| | |
|---|---|
| Arbeitsdruck Hydraulik | 200,0 bar |

### Transport und Lagerung

| | |
|---|---|
| Transportgewicht | 1.582,0 kg |

Die gezeigten Abbildungen, Ausstattungen und Daten können vom aktuellen Lieferprogramm Ihres Landes abweichen. Abgebildet sind unter Umständen aufpreispflichtige Sonderausstattungen. Änderungen vorbehalten.


Copyright © 2025 Wacker Neuson SE | www.wackerneuson.com

## Abmessungen

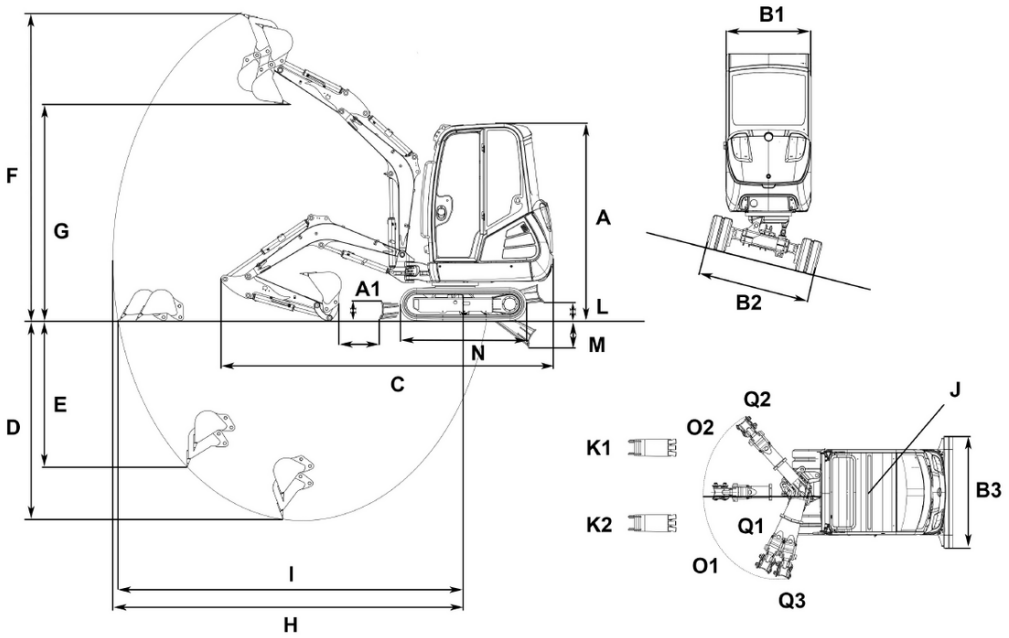


| | | |
|---|---|---|
| A | Höhe mit Kabine | 2.285 mm |
| | Höhe Canopy | 2.289 mm |
| A | Gesamthöhe mit Rundumkennleuchte | 2.470 mm |
| B1 | Breite Oberwagen | 990 mm |
| B2 | Breite Fahrwerk | 1.300 mm |
| | Breite Fahrwerk eingefahren | 990 mm |
| B3 | Breite Planierschild | 990 mm |
| C | Transportlänge | 3.854 mm |
| D | Grabtiefe max., kurzer Löffelstiel | 2.202 mm |
| | Grabtiefe max., langer Löffelstiel | 2.402 mm |
| E | Einstechtiefe max., kurzer Löffelstiel | 1.415 mm |
| | Einstechtiefe max., langer Löffelstiel | 1.600 mm |
| F | Einstechhöhe max., kurzer Löffelstiel | 3.447 mm |
| | Einstechhöhe max., langer Löffelstiel | 3.558 mm |
| G | Ausschütthöhe max., kurzer Löffelstiel | 2.510 mm |
| | Ausschütthöhe max., langer Löffelstiel | 2.621 mm |
| H | Grabradius max., kurzer Löffelstiel | 3.802 mm |
| | Grabradius max., langer Löffelstiel | 3.989 mm |
| I | Reichweite am Boden max., kurzer Löffelstiel | 3.700 mm |
| | Reichweite am Boden max., langer Löffelstiel | 3.894 mm |
| J | Heckschwenkradius | 1.169 mm |
| K1 | Auslegerversetzung max. (auf Mitte Löffel rechte Seite) | 516 mm |
| K2 | Auslegerversetzung max. (auf Mitte Löffel linke Seite) | 359 mm |
| M | Schürftiefe max. (Planierschild unter Planum) | 311 mm |
| N | Länge Laufwerk | 1.462 mm |
| O1 | Schwenkwinkel max. (Armsystem nach links) | 77 ° |
| O2 | Schwenkwinkel max. (Armsystem nach rechts) | 48 ° |
| Q1 | Auslegerschwenkradius mitte | 1.584 mm |
| Q2 | Auslegerschwenkradius rechts | 1.501 mm |
| Q3 | Auslegerschwenkradius links | 1.279 mm |

Die gezeigten Abbildungen, Ausstattungen und Daten können vom aktuellen Lieferprogramm Ihres Landes abweichen. Abgebildet sind unter Umständen aufpreispflichtige Sonderausstattungen. Änderungen vorbehalten.


Copyright © 2025 Wacker Neuson SE | www.wackerneuson.com