MOBILBAGGER
WX148

TECHNISCHE DATEN

MOTOR

Nennleistung (ISO 14396/ECE R120) 90 kW / 122 PS
Nenndrehzahl 2000 U/min
Hersteller und Modell F4GE9484D J601
Abgasstufe 3a
Typ wassergekühlt, Diesel-Direkteinspritzung Turbolader, Ladeluftkühlung
Hubraum 4.5 l
Anzahl Zylinder 4
Bohrung x Hub 104 x 132 mm
Max. Drehmoment bei 1200 U/min 525 Nm

ELEKTRISCHES SYSTEM

Bordnetzspannung 24 V
Batterien 2 x 12 V
Kapazität je 100 Ah
Lichtmaschine 70 A
Anlasser 4 kW

FAHRANTRIEB

	km/h	km/h
Straßenfahrt	20	35
Gelände	5	8
Kriechgang	2.5	2.5

Max. Zugkraft(Gelände) 92 kN
Powershift-Lamellen-Getriebe, unter Last schaltbar
Automatischer oder manueller Gangwechsel
Fahrmodus wird automatisch ausgelöst, wenn das Fahrpedal betätigt

HYDRAULIKSYSTEM

2 x Hauptpumpen 3 Axialkolbenpumpen mit variabler Fördermenge
Maximale Fördermenge 352 l/min (2 x 140 + 72)
Greiferdreh-Zusatzkreislauf, optional (Ein/Aus) 22 l/min
Greiferdreh-Zusatzkreislauf, optional (proportional) 80 l/min
Ausrüstung/Fahrantrieb 340/370 bar
Kraftverstärker PowerBoost 370 bar
Schwenkwerk 360/390 bar
Vorsteuerpumpe 45 bar
Hubzylinder, Monoblockausleger 100 x 1028 mm
Hubzylinder, Verstellausleger 100 x 972 mm
Stielzylinder 115 x 1120 mm
Löffelzylinder 95 x 903 mm
Verstellzylinder 135 x 645 mm
Elektrohydraulische Vorsteuerung
3-Pumpenhydraulik mit zwei Hauptpumpen und separater Schwenkpumpe
8 vorwählbare Leistungsstufen mit permanentem Powerboost
beim Hebeeinsatz: Low idle, Lift 1, Lift 2, Eco 1, Eco 2, Eco 3, Heavy, Roadtravel
Feinplaniermodus für weiche Arbeitsbewegungen.
Zylinder-Endlagendämpfung
Automatische Leistungssteigerung im Fahrbetrieb

SCHWENKWERK

Drehgeschwindigkeit 9 U/min
Drehmoment (SAE J1371) 36 kNm
Der Schwenkantrieb wird über einen geschlossenen Hydraulikkreislauf mit mechanischem Reduziergetriebe und automatischer Haltebremse betrieben.
Die hydrostatische Schwenkbremse ist in 3 Abstufungen einstellbar.

BREMSANLAGE

Betriebsbremse: spielfreie Lamellenbremse im Ölbad, in allen vier Radnaben
Haltebremse: wirkt auf Betriebsbremse und sperrt vordere Pendelachse
Feststellbremse: Federdruckbremse, mechanisch auf Getriebe wirkend
Notbremseigenschaften: Zweikreisbremsanlage, automatische Auslösung der Feststellbremse bei Motorabschaltung.

LENKUNG

Typ ORBITROL mit Sicherheitsventil
Pumpe Zahnradpumpe
Lenkzylinder beidseitig wirkend, in die Achse integriert

BEREIFUNG

Zwillingsreifen 10.00-20/80-22.5
Einzelreifen 18R 19.5, 600/40-22.5
Reifenangebot kann durch länderspezifische Zulassungen eingeschränkt werden

FÜLLMENGEN

Motoröl 12,5 l
Kühlsystem 22 l
Kraftstofftank 190 l
Hydrauliksystem (inkl. Tank) 200 l monoblockausleger
210 l verstellausrüstung

ABMESSUNGEN
WX148

mit zwillingsreifen 10.00 - 20

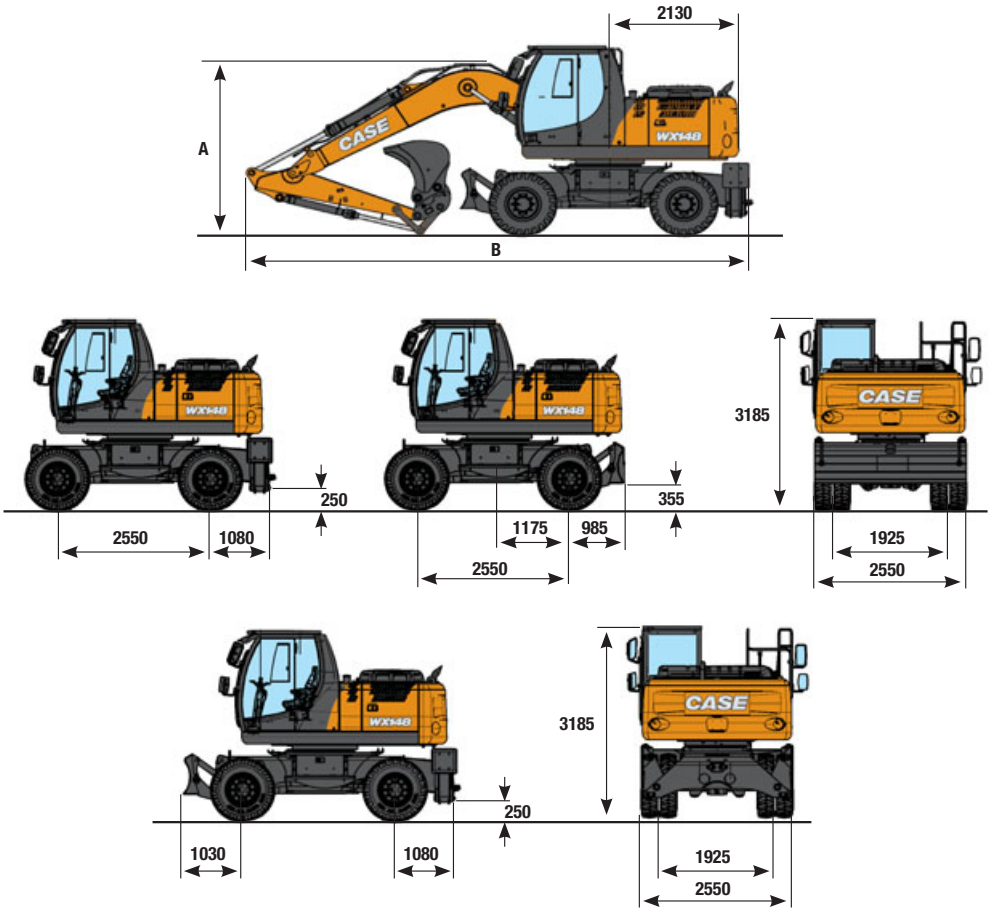

		VERSTELLAUSRÜSTUNG 5,15 m			MONOBLOCKAUSLEGER 4,75 m		
		LÖFFELSTIEL 2,10 m	LÖFFELSTIEL 2,45 m	LÖFFELSTIEL 2,95 m	LÖFFELSTIEL 2,10 m	LÖFFELSTIEL 2,45 m	LÖFFELSTIEL 2,95 m
A		2620 mm	2710 mm	3050 mm	2890 mm	3115 mm	3605 mm
B	mit planierschild hinten	8075 mm	8085 mm	8055 mm	7850 mm	7880 mm	7895 mm
B	mit abstützung hinten	8240 mm	8250 mm	8220 mm	8015 mm	8045 mm	8065 mm

MAX. EINSATZGEWICHT WX148

Spurbreite 2,55 m, 480 Kg Löffelgewicht, Schnellwechslergewicht 250 Kg (10.00-20)

	VERSTELLAUSRÜSTUNG			MONOBLOCKAUSLEGER		
	LÖFFELSTIEL 2,10 m	LÖFFELSTIEL 2,45 m	LÖFFELSTIEL 2,95 m	LÖFFELSTIEL 2,10 m	LÖFFELSTIEL 2,45 m	LÖFFELSTIEL 2,95 m
Planierschild hinten	15450 kg	15550 kg	15600 kg	15100 kg	15200 kg	15250 kg
Abstützung	15750 kg	15800 kg	15850 kg	15400 kg	15500 kg	15550 kg
Planierschild und abstützung	16300 kg	16350 kg	16400 kg	16000 kg	16050 kg	16100 kg

GRABLEISTUNG
WX148

VERSTELLAUSRÜSTUNG

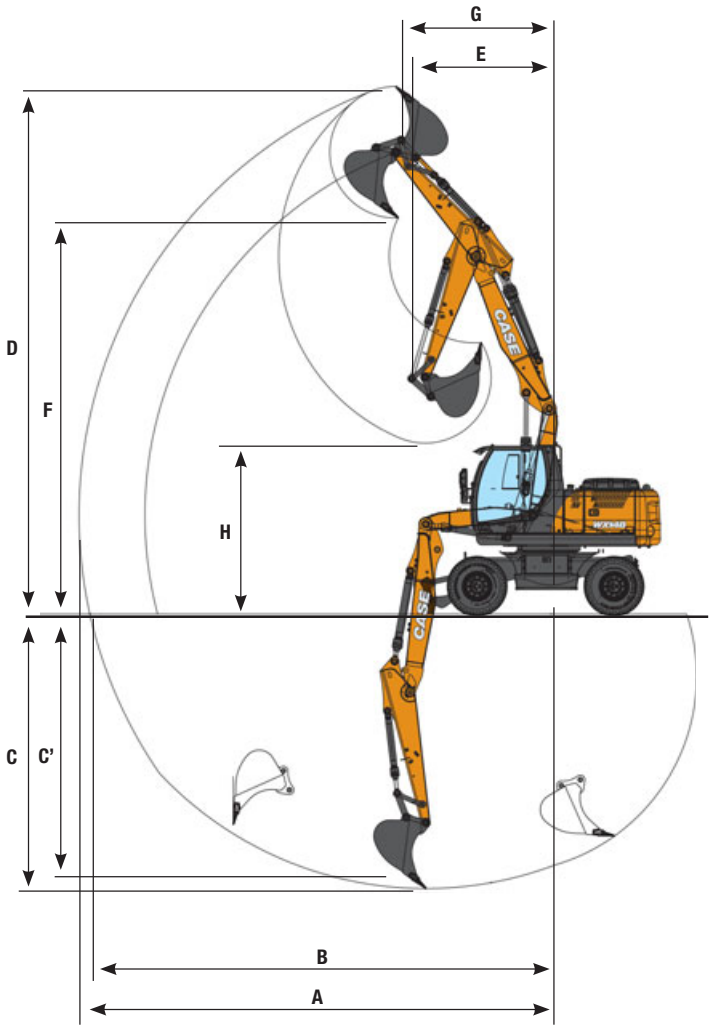

MONOBLOCKAUSLEGER

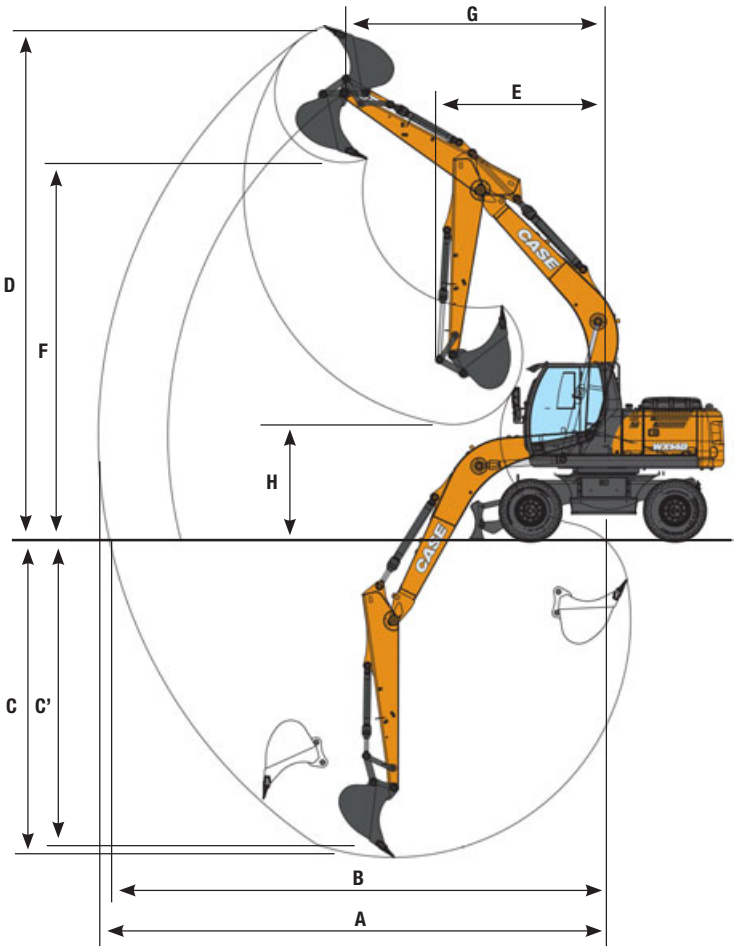

		VERSTELLAUSRÜSTUNG			MONOBLOCKAUSLEGER		
		LÖFFELSTIEL 2,10 m	LÖFFELSTIEL 2,45 m	LÖFFELSTIEL 2,95 m	LÖFFELSTIEL 2,10 m	LÖFFELSTIEL 2,45 m	LÖFFELSTIEL 2,95 m
A	Max. Grabtiefe	8400 mm	8800 mm	9300 mm	8200 mm	8500 mm	9000 mm
B	Max. Reichweite auf Bodenhöhe	8300 mm	8600 mm	9100 mm	8000 mm	8300 mm	8800 mm
C	Max. Grabtiefe	4900 mm	5200 mm	5700 mm	4900 mm	5300 mm	5800 mm
C'	Grabtiefe bei gerader Sohle	4800 mm	5100 mm	5600 mm	4700 mm	5100 mm	5600 mm
D	Max. Reichhöhe	9600 mm	9900 mm	10300 mm	8600 mm	8800 mm	9200 mm
E	Minimaler Schwenkradius	2450 mm	2600 mm	3000 mm	2750 mm	2800 mm	3050 mm
F	Maximale Auskipphöhe	7100 mm	7400 mm	7900 mm	6200 mm	6400 mm	6800 mm
G	Schwenkradius bei maximaler Höhe	2390 mm	2580 mm	2810 mm	3755 mm	4025 mm	4390 mm
H	Maximale Auskipphöhe Stiel voll eingefahren	3500 mm	3200 mm	2900 mm	2900 mm	2600 mm	2100 mm

GRABKRÄFTE - ISO WX148

	LÖFFELSTIEL 2,10 m	LÖFFELSTIEL 2,45 m	LÖFFELSTIEL 2,95 m
Losbrechkraft, Löffelstiel	74,3 kN	66,9 kN	59,5 kN
- mit Power Boost	80,9 kN	72,9 kN	64,8 kN
Losbrechkraft, Tieflöffel	91,3 kN	91,3 kN	91,3 kN
- mit Power Boost	99,5 kN	99,5 kN	99,5 kN